ՑԱՆԿԱՊԱՏԻ ՀԱՏՎԱԾ - 1

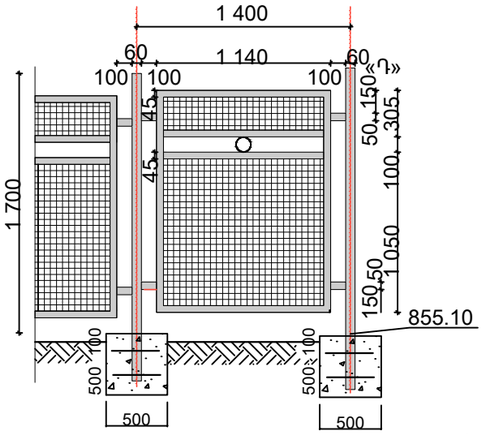

ՑԱՆԿԱՊԱՏԻ ՀԱՏՎԱԾ - 2

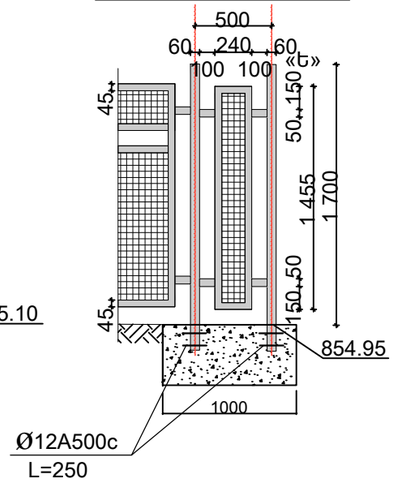

ՑԱՆԿԱՊԱՏԻ ՀԱՏՎԱԾ - 3

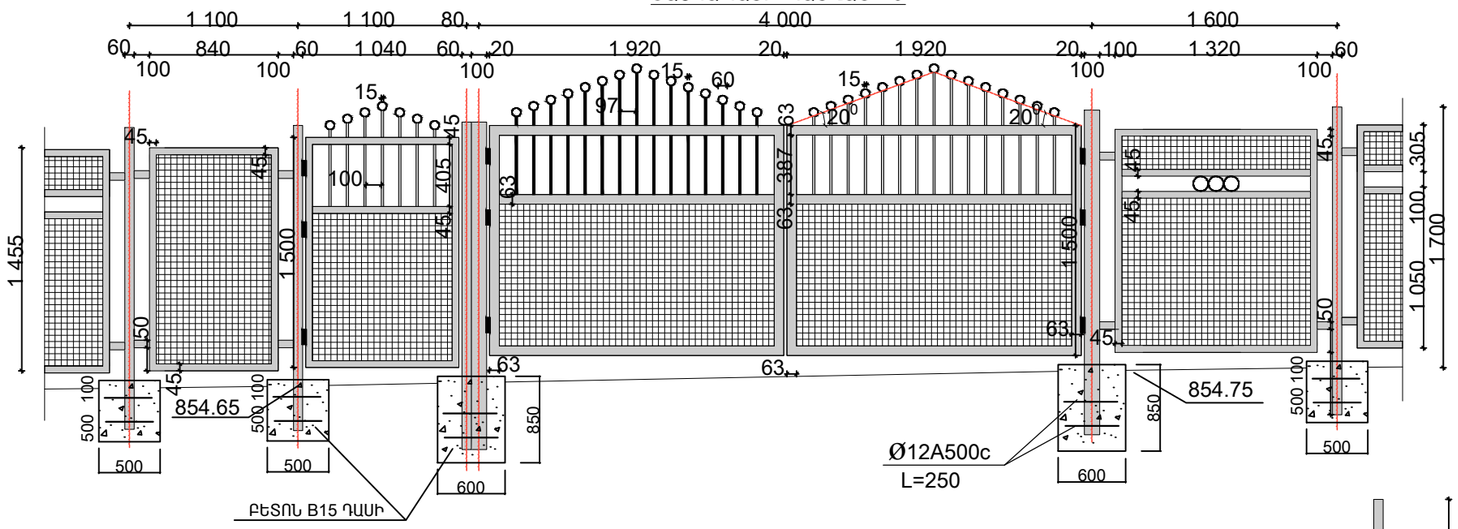

ՑԱՆԿԱՊԱՏԻ ՀԱՏՎԱԾ - 4

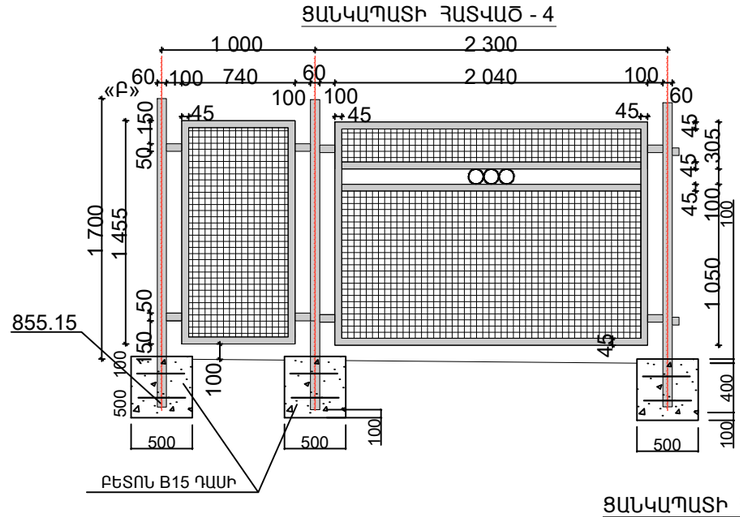

ՑԱՆԿԱՊԱՏԻ ՀԱՏՎԱԾ - 5

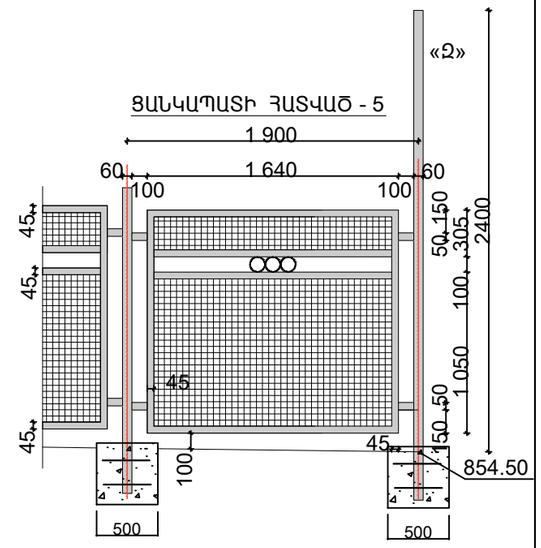

ՑԱՆԿԱՊԱՏԻ ՀԱՏՎԱԾ - 6

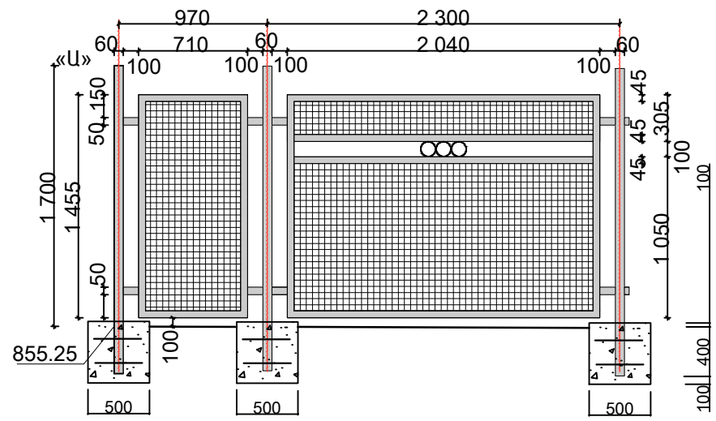

ՑԱՆԿԱՊԱՏ

	Աշխատանքների անվանում	Չափ. միավ.	Քանակ
1	Հիմքերի փորում ձեռքով III կարգի գրունտում	մ³	0.8
2	Կետային հիմքեր, B15 դասի բետոնից	մ³	9.6
3	Խողովակ □100x4 մմ	գ.մ / կգ	5.0 / 59.0
4	Խողովակ □60x3 մմ	գ.մ / կգ	160 / 830.0
5	Անկյունակ ∟45x4 մմ	գ.մ / կգ	758 / 2069
6	Շերտապողպատ 3 մմ հաստությամբ	կգ	128.0
7	Ամրան Ø12A500c		83.0
8	Դրոբ ցանց 40x40x3	մ²	171.5
9	Խողողվակ Ø102x3.5	գ.մ / կգ	9.0 / 76.5

ԴԱՐՊԱՍ ԵՎ ԴՌՆԱԿ

	Աշխատանքների անվանում	Չափ. միավ.	Քանակ
1	Անկյունակ ∟63x5 մմ	գ.մ / կգ	17.6 / 85.0
2	Անկյունակ ∟45x4 մմ	գ.մ / կգ	6.2 / 17.0
3	Խողողվակ □20x2 մմ	գ.մ / կգ	30 / 32.0
4	Խողողվակ □60x3 մմ	գ.մ / կգ	2.0 / 9.0
5	Դրոբ ցանց 40x40x3	մ²	5.0
6	Ծխնի ø 42	Հատ	9

ՆԳԵ	Ա.Ջանունց		TAR-03 Արմավիրի մարզի Ալաշկերտ գյուղի մանկապարտեզի կառուցում (տեղակապում)		
Նախագծեց	Ն. Ավագյան				
			Կոնստրուկտորական մաս	ՓՈՒԼ	ԹԵՐԹ	ԹԵՐԹԵՐ
				Ա.Ն.	ԵԿ - 27	28
			ՑԱՆԿԱՊԱՏԻ ՀԱՏՎԱԾՆԵՐ 1 -- 6	«ԱՄԱԳ» ՍՊԸ		

A 3